OBRA JAEGER

ARMADURA DEL TECHO

6

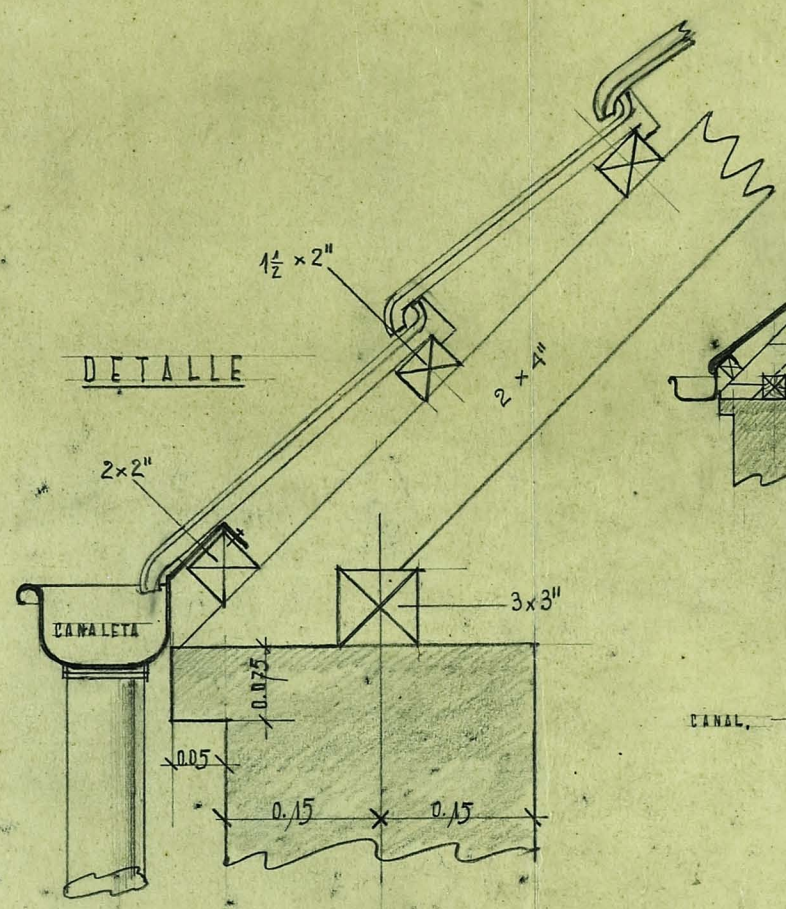

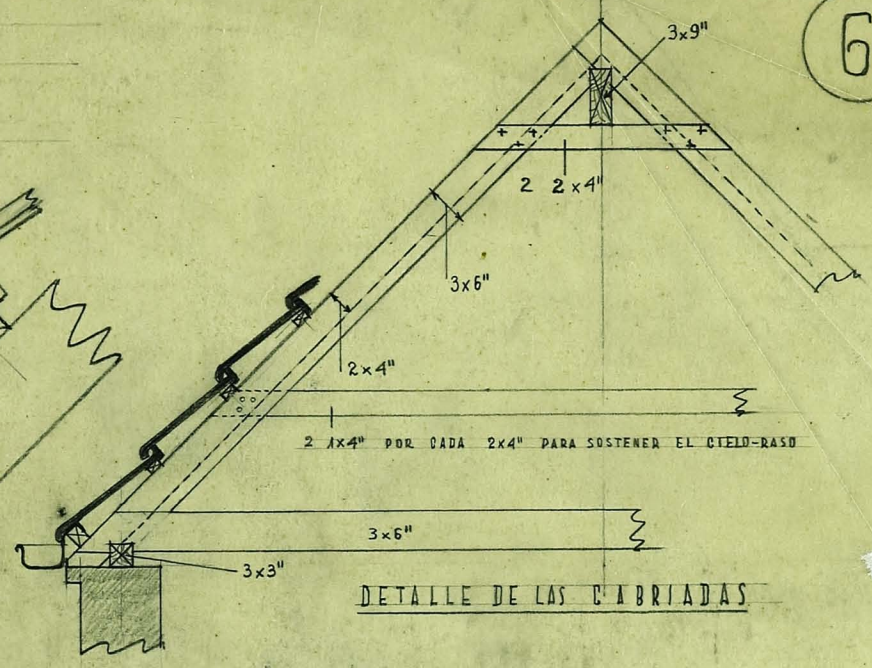

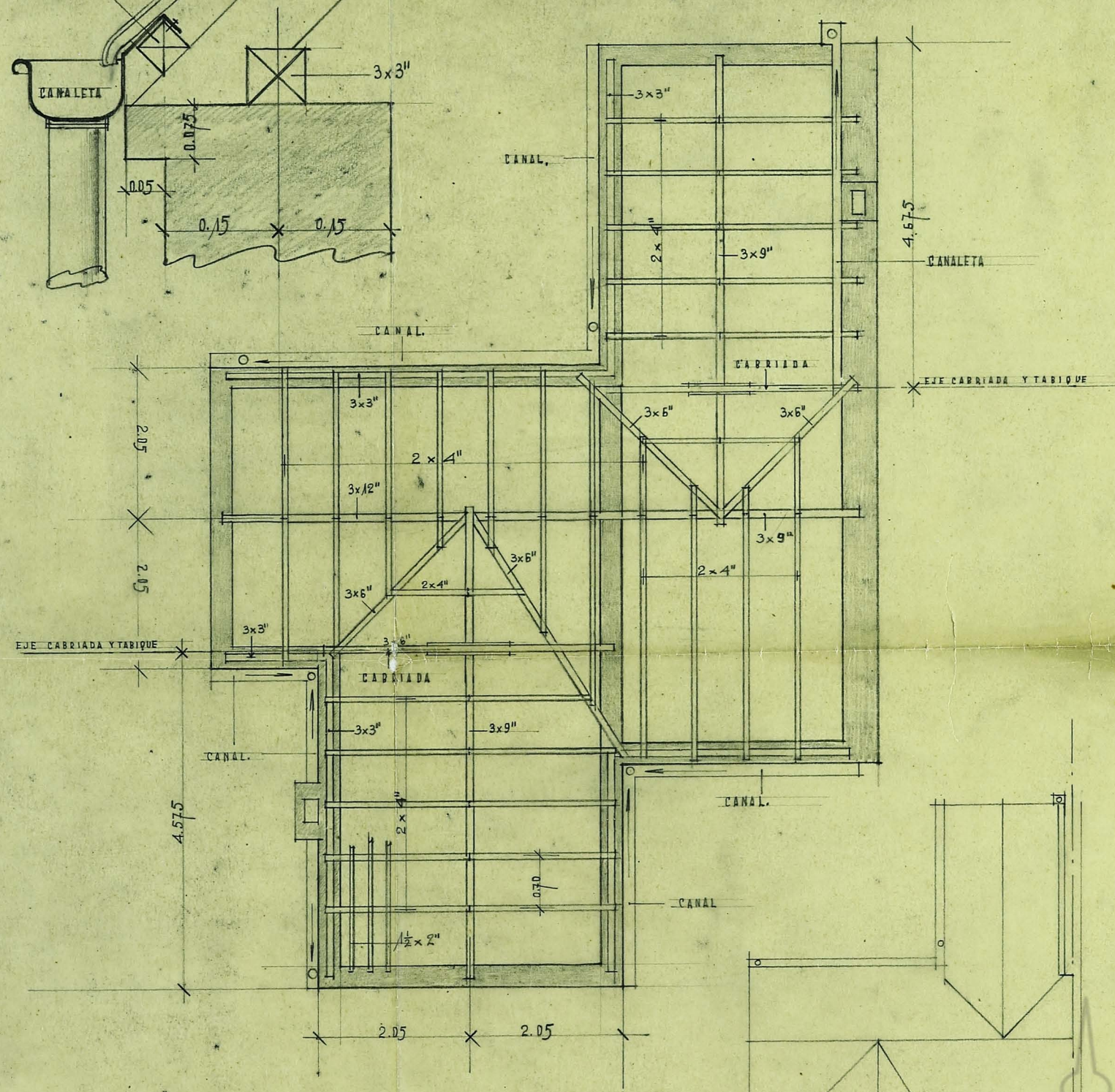

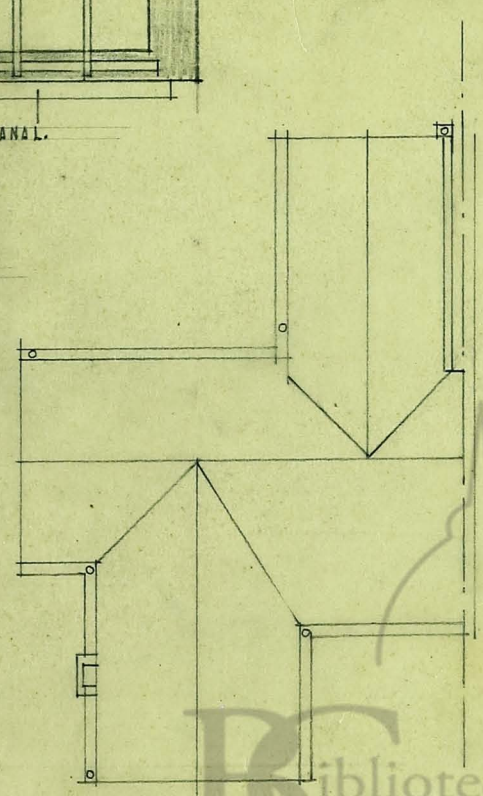

ESQUEMA DE LAS PENDIENTES

2000-5500 944
Biblioteca del Congreso
ARGENTINA